ELKOPLAST

Vrecia, koše, nádoby a kontajnery na kuchynský odpad

SK

Kompostovateľné vrecká a vrecia BioBag
Koše, nádoby a kontajnery 120-1100 l
Polopodzemné kontajnery SEMIQ

www.elkoplast.sk

Kompostovateľné vrecká a vrecia BioBag

Na Slovensku vyhodí ročne každý obyvateľ 100 kg potravinového odpadu, čo predstavuje 0,27 kg kuchynského odpadu denne. Ide o veľmi veľké množstvo odpadu, ktoré končí ako zmesový odpad na skládke. Najviac vyhadzujeme chlieb, pečivo, ovocie, zeleninu, mliečne výrobky, nerozbalené potraviny a zvyšky uvarenej stravy. Tento odpad v kontajneroch má veľmi špecifický hnilobný a nepríjemný zápach. Na skládke vytvára najviac skleníkových plynov, čo je zmes metánu, oxidov dusíka a sírovodíka. Nevyhadzujme preto tento odpad na skládku, keď ho vieme opätovne využiť.

Je dôležitým zdrojom minerálov a vo forme kompostu má nenahraditeľný význam pre naše poľnohospodárstvo a pre obnovu a udržateľnosť celého ekosystému, vrátane udržiavania vody v krajine.

Odklon kuchynského odpadu zo skládok má preto veľký význam pre naše životné prostredie, ale cesta k efektívnemu zberu takéhoto odpadu je často náročná a nákladná.

Existuje mnoho spôsobov, ako triediť a prepravovať tento odpad po celom svete. Jednou z osvedčených metód, ktorá sa už používa napríklad vo Veľkej Británii, Taliansku, je skladovať kuchynský odpad v menších kontajneroch s objemom 20-40 l, ktoré sú umiestnené na ulici pri domoch a vysýpané v týždenných alebo 2 týždenných intervaloch. V prípade týždenného zberu postačuje 20 až 25 l kontajner pre väčšinu domácností. Kontajner s 35-40 litrami je vhodnou voľbou pre veľké rodiny a ďalších, ktorí pripravujú viac jedla. Vonkajšie kontajnery musia mať vysoko kvalitný dizajn, najmä uzamykateľné a dobre priliehavé veko, ktoré zabezpečuje bezpečné skladovanie

odpadu. Veko, ktoré zabraňuje úniku a nepriťahuje škodcov (hmyz, vtáky, hlodavce atď.). V prípade bytových domov a iných budov, kde kontajner zdieľa niekoľko rodín, sa odporúča použiť kontajnery v objemoch 120-240 l.

Ďalšou možnosťou zberu kuchynského odpadu z rodinných domov je zber spolu s ďalším organickým odpadom zo záhrad (hnedé kontajnery na zber BIO). Výhodou tohto systému pre mnohé mestá a obce je, že už predtým tieto typy kontajnerov zakúpili. V tomto prípade by sa malo zvážiť, či je veľkosť kontajnerov vhodná na dodatočné množstvo odpadu a ako sa bude s ním zaobchádzať. Nevýhodou tohto systému je potreba hygienizácie odpadu z kuchyne aj odpadu zo záhrad, čo prináša vyššie náklady na spracovanie bežného biologicky rozložiteľného odpadu zo záhrad.

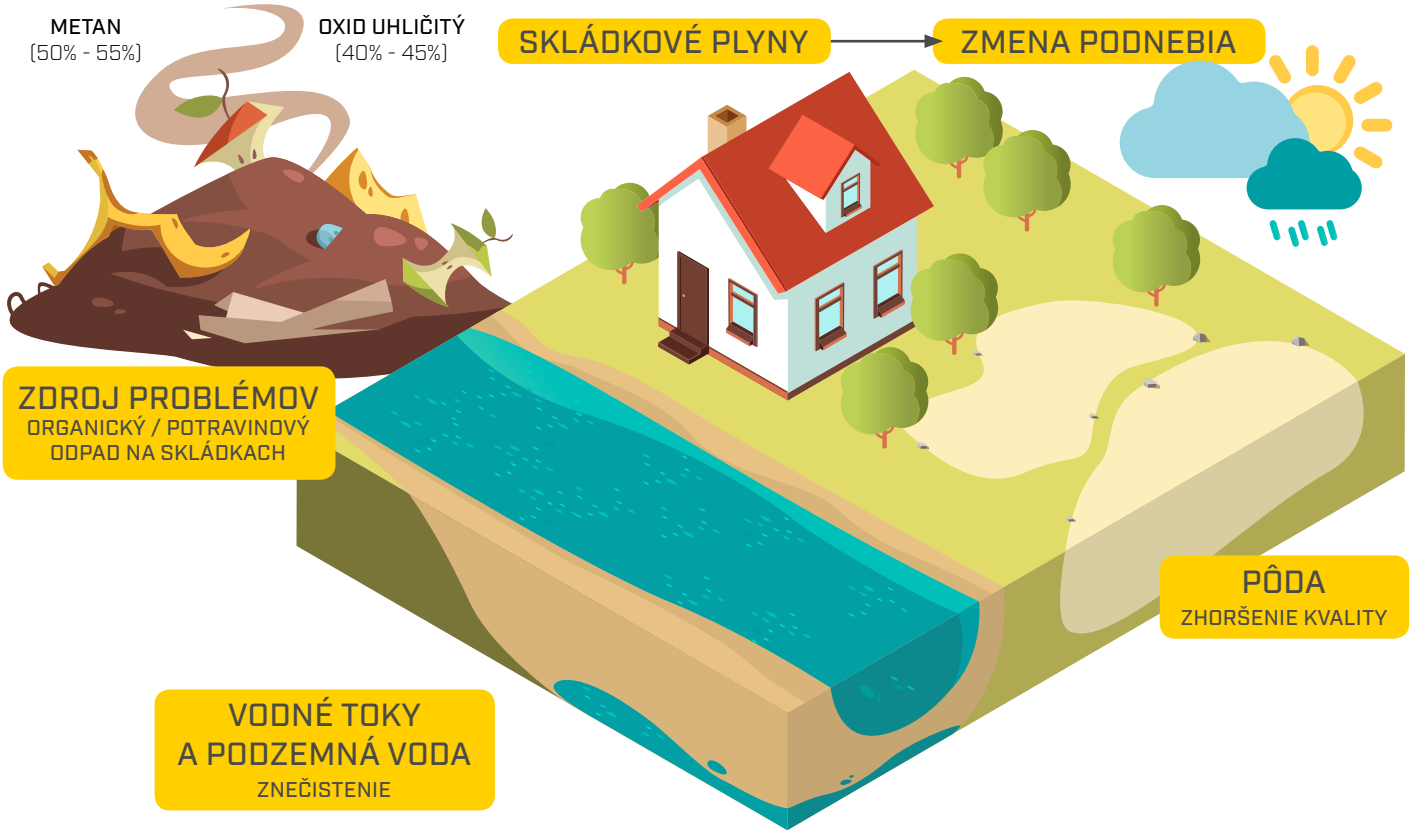

Kompostovateľné vrecia BioBag

BioBag International AS (ďalej len BioBag) je popredná svetová spoločnosť vo vývoji a výrobe certifikovaných kompostovateľných a biologicky rozložiteľných produktov.

BioBag (skôr známy ako PolarGruppen) bol založený v roku 1959 a vyrábal rôzne polyetylénové vrecká, vrecia a filmy. Produktová rada BioBag založená na obnoviteľných surovinách bola predstavená v roku 1993. V roku 1997 definovali noví majitelia jasnú stratégiu: stať sa prednou svetovou spoločnosťou v oblasti výroby, predaja a marketingu bioplastov. BioBag sa potom zameral výhradne na kompostovateľné a biologicky rozložiteľné produkty.

BioBag ponúka jednoduché a hygienické riešenie pre domácnosti a profesionálne kuchyne prostredníctvom priedušných vreciek, vložiek a vriec rôznych typov a veľkostí.

Všetky vrecká, vložky a vrecia sú priedušné a kompostovateľné spoločne s potravinami.

Výhody

- Kvalitný kompost vzniká správnym predbežným triedením potravinového odpadu,
- vďaka odparovaniu vlhkosti odpad vysychá a obmedzuje tak nepríjemné pachy,
- BioBags predstavujú účinnú bariéru proti prenikaniu baktérií, vírusov a plesní,
- BioBags tiež zaisťuje lepšie hygienické podmienky pri zvoze odpadu,
- BioBag sú plne kompostovateľné a certifikované podľa európskej normy EN13432 a americkej normy ASTM D6400.

Typ	Technické údaje	
BioBag 8 l	rozmery [mm]	390 x 410
	počet mikrónov	15
	vreciek v rolke	25
	roliek v kartóne	24
BioBag 10 l	rozmery [mm]	420 x 450
	počet mikrónov	15
	vreciek v rolke	25
	roliek v kartóne	20
BioBag 20 l (s ušami)	rozmery [mm]	420 x 540
	počet mikrónov	15
	vreciek v rolke	25
	roliek v kartóne	16
BioBag 30 l	rozmery [mm]	510 x 600
	počet mikrónov	12
	vreciek v rolke	25
	roliek v kartóne	44
BioBag 35 l "Special"	rozmery [mm]	580 x 770
	počet mikrónov	23
	vreciek v rolke	25
	roliek v kartóne	16
BioBag 35 l Superline	rozmery [mm]	600 x 710
	počet mikrónov	17
	vreciek v rolke	40
	roliek v kartóne	14
BioBag 50 l Superline	rozmery [mm]	600 x 940
	počet mikrónov	17
	vreciek v rolke	32
	roliek v kartóne	14

Typ	Technické údaje	
BioBag 60 l - vrecko	rozmery [mm]	550 x 1020
	počet mikrónov	30
	vreciek v rolke	20
	roliek v kartóne	12
BioBag 80 l Superline	rozmery [mm]	820 x 1050
	počet mikrónov	17
	vreciek v rolke	20
	roliek v kartóne	12
BioBag 80 l - vrecko	rozmery [mm]	700 x 910
	počet mikrónov	23
	vreciek v rolke	20
	roliek v kartóne	20
BioBag 120/240 l Superline	rozmery [mm]	870 x 1300
	počet mikrónov	17
	vreciek v rolke	16
	roliek v kartóne	12
BioBag 125/150 l - vrecko	rozmery [mm]	750 x 1150
	počet mikrónov	35
	vreciek v rolke	10
	roliek v kartóne	16
BioBag 240 l Superline	rozmery [mm]	1130 x 1390
	počet mikrónov	17
	vreciek v rolke	12
	roliek v kartóne	12
BioBag Dog	rozmery [mm]	200 x 320
	počet mikrónov	20
	vreciek v rolke	50
	roliek v kartóne	50

Koše a nádoby na kuchynský odpad

MaxAir, Biolyne a Biodry, Caddy, Kôš na kolieskach pre prevádzky, Kerbside

Dôležitou súčasťou celého zberného systému je, že každá domácnosť je vybavená malou kuchynskou nádobou s objemom 5-10 l. Tieto nádoby sa používajú na ukladanie kuchynského odpadu pred jeho prenosom do externého kontajnera. Na trhu sú k dispozícii vetrané ako aj plné kontajnery. Vetraný štýl zabezpečuje dobré prevetrávanie, aby sa zabránilo nežiadúcim pachom a hnilobnému procesu. Vetrané nádoby vyžadujú použitie vysokokvalitných kompostovateľných vriec na zabezpečenie priepustnosti vzduchu a odparovania vlhkosti. Použitie týchto vriec poskytuje lepšie hygienické podmienky pre posádku zbernej spoločnosti a prispieva k zvýšeniu produktivity zberu.

Väčšina miest preto zabezpečuje kuchynské kontajnery vrátane dostatočného počtu kompostovateľných vreciek, ktoré pravidelne distribuujú svojim občanom pri prechode na zber kuchynského odpadu. Obmedzený prístup ku kompostovateľným vreciam môže viesť k nižšej úrovni separovaného zberu vrátane zvýšených nákladov na likvidáciu odpadu.

Kôš na kuchynský odpad MaxAir

MaxAir je špeciálne vyvinutý kôš spoločnosťou BioBag pre použitie v domácnosti. Nádoba na kuchynský odpad je odvetrávaná zo všetkých strán, s mriežkou v spodnej časti, ktorá zaisťuje extra vetranie a ďalej vetranie cez všetky štyri steny a veko.
Pre tento kôš sú vhodné priedušné vrecká BioBag 10 l.

Typ	objem (l)	výška (mm)	šírka (mm)	hĺbka (mm)
MaxAir	7	240	197	205

Odpadkový kôš Biolyne 10 l, Biodry 10 l a Caddy 5-7 l

- Uľahčené triedenie a viac hygieny pri biologickom odpade,
- obdĺžnikova základňa nádoby pre dobrú stabilitu,
- držadlo blokujúce veko vo vertikálnej alebo prednej polohe,
- kompaktná veľkosť pre umiestnenie v skrini pod drezom,
- 100% recyklovateľný polypropylén, odolný proti nárazom a UV,
- zaoblené tvary a hladké povrchy proti zachytávaniu odpadu a jednoduchú umývateľnosť.

Typ	objem (l)	výška (mm)	šírka (mm)	hĺbka (mm)
Caddy	5	205	250	205
Caddy vetraný	5	205	250	205
Caddy	7	234	252	229
Caddy vetraný	7	234	525	229

Odpadkový kôš **Caddy** 7 l

Odpadkový kôš **Caddy vetrany** 7 l

Typ	objem (l)	výška (mm)	šírka (mm)	hĺbka (mm)
Biolyne	10	318	246	278
Biodry	10	315	246	278

BioDry 10 l - perforované veko a nádoba pre optimálne vetranie

Biolyne 10 l

Caddy 5 l

Caddy vetraný 5 l

Kôš na kolieskach pre prevádzky, 35 l

- Valcový kôš na kuchynský odpad,
- obľúbený systém v raštauráciách a stravovacích zariadeniach,
- výškovo nastaviteľný stojan na gumových kolieskach z nerezovej ocele,
- optimálne rozmery - šírka 430mm a hĺbka 395 mm,
- vhodné odpadkové vrece je Biobag 35 l „Special„ so zvýšenou hrúbkou steny.

Typ	objem (l)	výška (mm)	priemer (mm)
Kôš ma kolieskach	35	430	395

Kôš na kolieskach pre prevádzky

výškovo nastaviteľný stojan

Odpadkový kôš Kerbside

Odpadkový kôš Kerbside je špeciálne navrhnutý pre zber zbytkov potravín. Skrýva v sebe veľa inovatívnych riešení, preverených rokmi každodenného používania.

Typ	objem (l)	výška (mm)	šírka (mm)	hĺbka (mm)
Kerbside	23	405	320	400

Hlavné výhody

- silné a stabilné steny,
- jednodielne madlo,
- praktické zadné madlo,
- veko uzamykateľné v závislosti na polohe madla, ± hladké vnútorné steny proti zachytávaniu odpadu, zagul'atené rohy,
- madlo na prednej strane,
- zagul'atené veko bráni hromadeniu skondenzovanej alebo dažďovej vody na vnútornej strane.

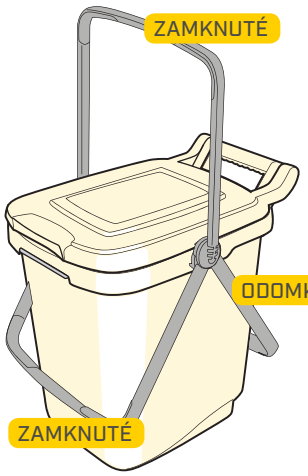

ZAMYKACIE VEKO
ochrana obsahu pred nežiaducím prístupom

SILNÉ MADLO Z JEDNÉHO KUSU
jednoduchá manipulácia

VYVÝŠENÁ ČASŤ VEKA
stekanie dažďovej vody

PRAKTICKÉ ZADNÉ MADLO
jednoduché vyprázdňovanie

ŽIADNE ČAPY VEKA
menšia poruchovosť

ZÓNA NA ČIP
na štandardné RFID čipy

PREDNÉ MADLO
ergonomická manipulácia

ROBUSTNÝ DIZAJN

VEĽKÉ PLOCHY K POTISKU
na nádobe i veku

ZOSILNENÉ STENY
zvýšená odolnosť

PRVKY PRE LEPŠIU MANIPULÁCIU
jednoduchý úchop a ovládanie

HLADKÉ VNÚTORNÉ STENY VRÁTANE GUĽATÝCH ROHOV
proti zachytávaniu odpadu

ZAPUSTENÁ TEXTUROVANÁ ZÁKLADŇA
jednoduché vyklopenie a vyprázdnenie

Odpadkový kôš **Kerbside**

Nádoby a kontajnery 120-1100 l na kuchynský odpad

FATBOXX®, CLE 1100, CLF 1100, SemiQ Bio

Nádoby na kuchynský odpad FATBOXX®

FATBOXX® a FATBOXX®max ponúkajú mnoho výhod pre konečných spotrebiteľov a spoločnosti zaoberajúcich sa nakladaním s kuchynskými odpadmi. Štandardne ponúkame v modrej farbe.

Zodpovedajú norme EN 840. Výroba je certifikovaná podľa ISO 001: 2008, rovnako ako podľa prísnej normy pre automobilový priemysel ISO TS 16949: 2009.

Opcia

- rôzne farby podľa želania,
- logá, ikony a nápisy nanesené pomocou tepelného značenia, vsrekovania, sieťotisku a prenosu tepla,
- FATBOXX®max môže byť vybavený mimoriadne stabilnými kolieskami „ BigFootWheels“.

Typ	objem (l)	v x š x h (mm)	priemer koliesok (mm)	hmotnosť (kg)
FATBOXX®	120	960x498x554	200	11
FATBOXX®max	200	1045x580x674	200	14

Optimálny pre zber nasledujúcich odpadov

- použité kuchynské oleje a tuky,
- zbytky jedál zo stravovania,
- odpad z jatiek.

Rozmery nádoby 120/200 l

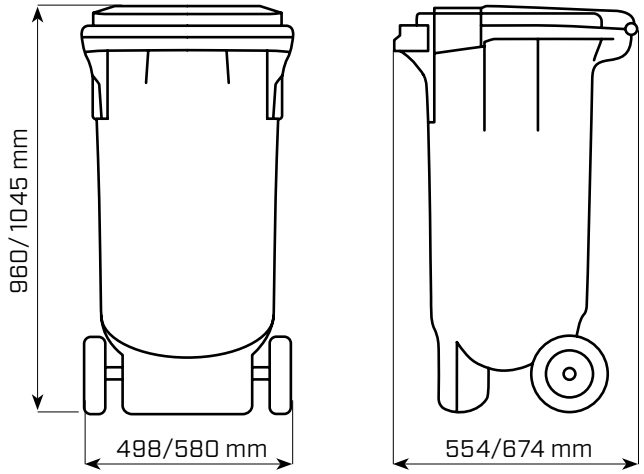

Výhody

Plastové nádoby a kontajnery na kuchynský odpad

- pre zber kuchynského odpadu štandardne v hnedej farbe,
- ľahká čistiteľnosť vďaka hladkému povrchu a guľatým rohom,
- jednoduchá manipulácia vďaka kvalitným pryžovým kolieskam,
- vysoká tvarová stabilita a chemická odolnosť voči kyselinám i zásadám,
- kvalitný HDPE odolný voči nízkym teplotám, UV žiareniu a chemickým látkam,
- priestor pre umiestnenie loga, vrátane nezmazateľného vďaka vylisovaniu za tepla (tzv. hotstamping).

Nádoby na kuchynský odpad 120-240 l

Na štyroch kolieskach 660-1100 l

- s plochým vekom v objemoch
- s guľatým vekom s objemom 1100 l ,
- všetky kolieska otočné, z nic 2 brzdené a 2 nebrzdené,
- hrebeňové a čapové vyprázdňovanie,
- niekoľko manipulačných úchytov po obvode.

Opcia

- zámok na trojhranný kľúč,
- centrálna brzda.

CLF 1100 (ploché veko)

Na dvoch kolieskach 120-240 l

- kvalitná pozinkovaná oska
- dve pryžové kolieska ø 200mm
- kvalitné pánty,
- madlá pre hygienickú manipuláciu s vekom.

Typ	objem (l)	dĺžka (mm)	šírka (mm)	výška (mm)
CLD 120	120	550	480	930
CLD 240	240	730	580	1060

Rozmery v mm

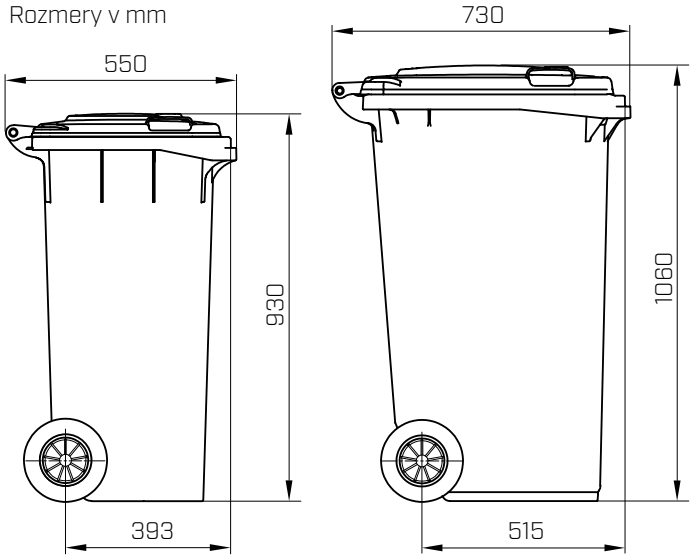

CLD 120 CLD 240

Typ	objem (l)	dĺžka (mm)	šírka (mm)	výška (mm)
CLF 660	660	1270	780	1170
CLF 770	770	1270	780	1320
CLF 1100 (ploché veko)	1100	1380	1070	1300
CLE 1100 (guľaté veko)	1100	1380	1060	1470

CLE 1100 (guľaté veko)

Polopodzemný kontajner SemiQ BIO

- Vonkajšie silo zabudované v zemi a vnútorný vyberateľný kontajner,
- vyrobené z vysokohustého polyethylénu s vysokou mechanickou odolnosťou a žiarivo zinkovanej oceli, UV odolné,
- rôzne druhy obloženia, napr. drevené, ťahokov alebo ocelové,
- vhadzovacie otvory v podobe veka alebo bezpečnostného valca,
- špeciálna verzia na zber bioodpadu s dierovanými stenami a dvojitým dnom k záchytu stečených tekutých zložiek.

Typ	objem (l)	rozmery priemer (mm)	výška (mm)
SemiQ 1,5	1500	1150	2510
SemiQ 3,0	3000	1500	2700
SemiQ 5,0	5000	1900	2770

SemiQ 3,0 Wood

SemiQ - vnútorný Bio kontajner

SemiQ 3,0 Wood

ELKOPLAST

Medzi prírodou a človekom

SK

Elkoplast Slovakia s.r.o.

Štvrť SNP 155/72
91451 Trenčianske Teplice
Slovenská republika
e-mail: elkoplast@elkoplast.sk
tel.: +421 911 410 200

www.elkoplast.sk